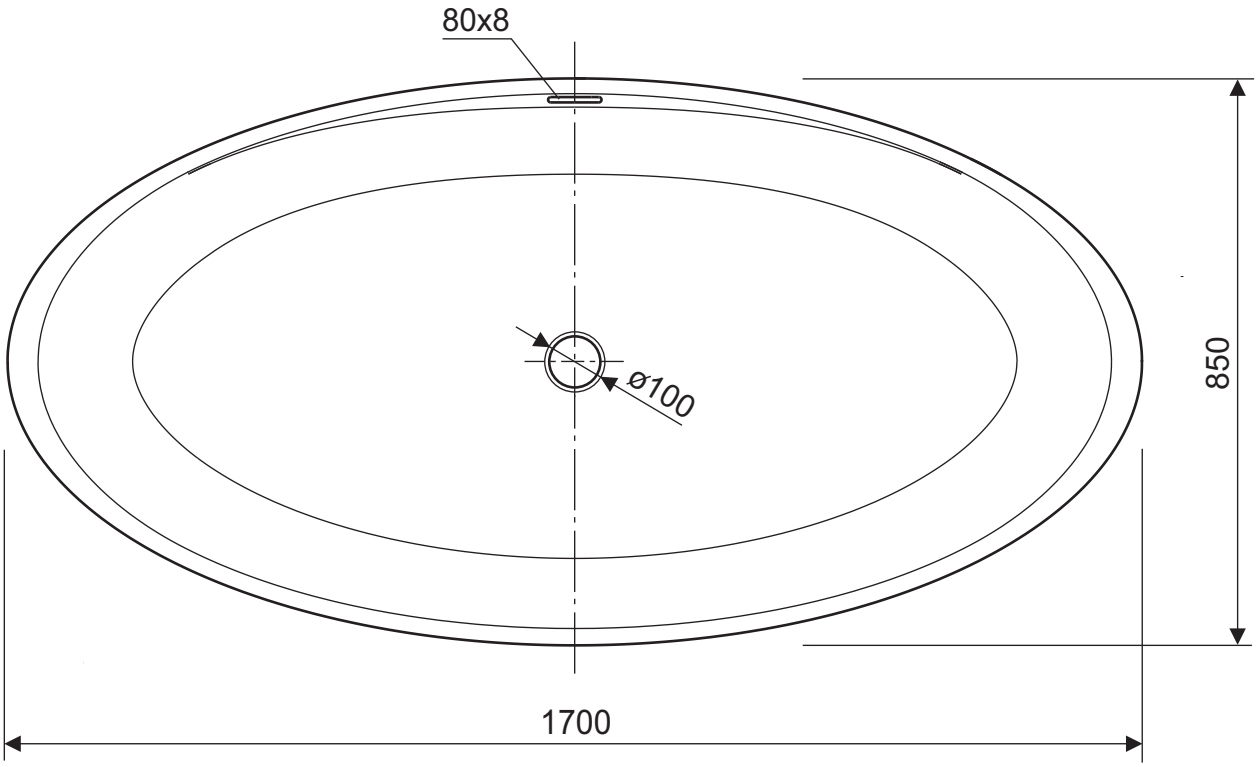
80x8
ø100
850
1700

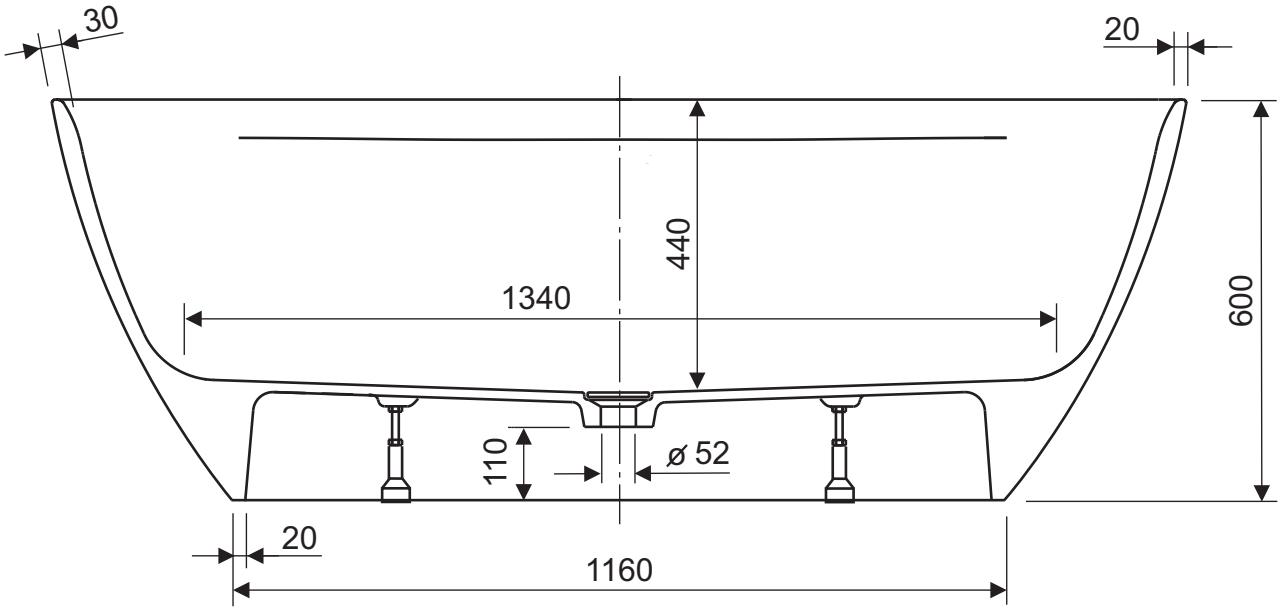
30
20
440
1340
600
110
ø 52
20
1160

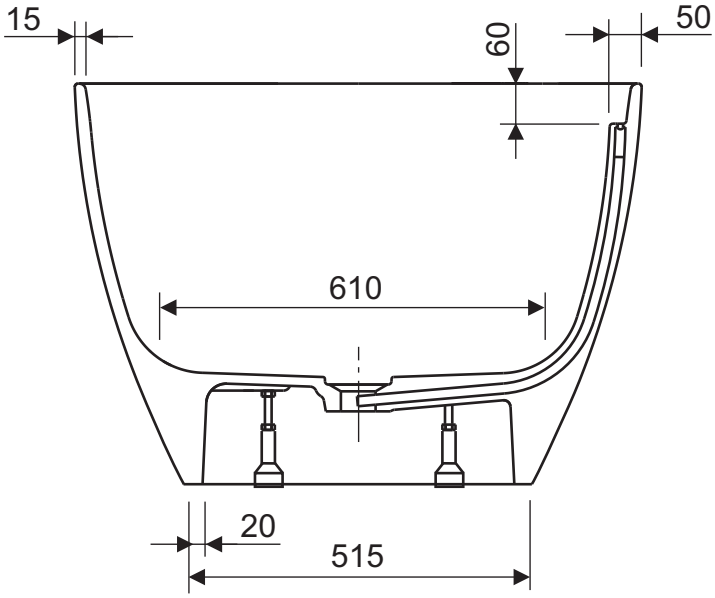
15
60
50
610
20
515