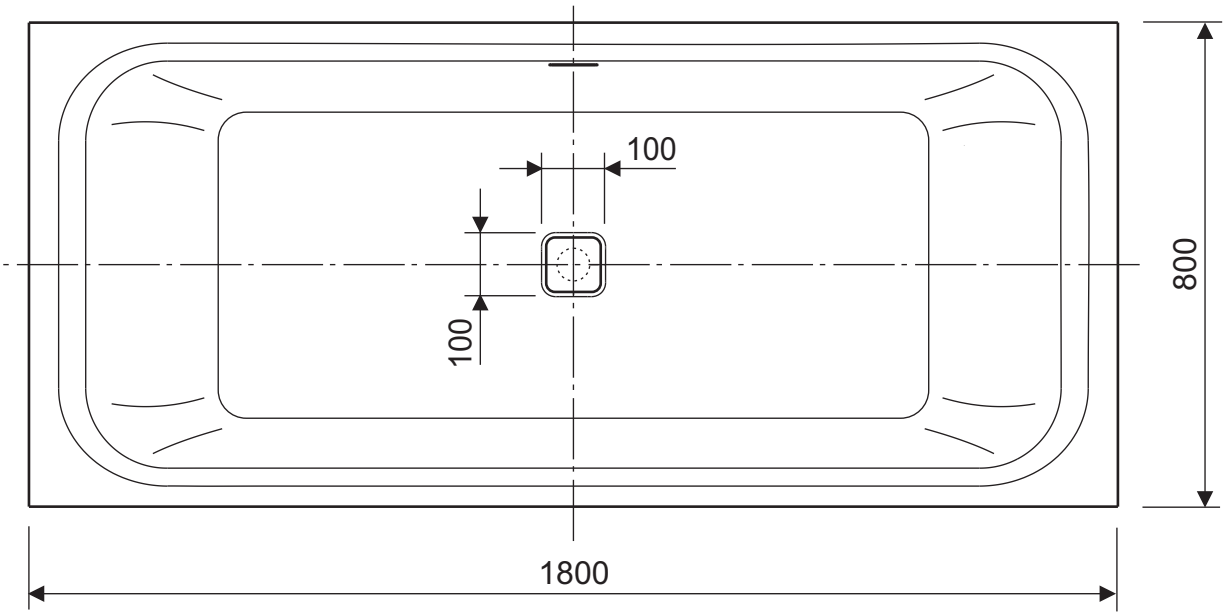
100
100
800
1800

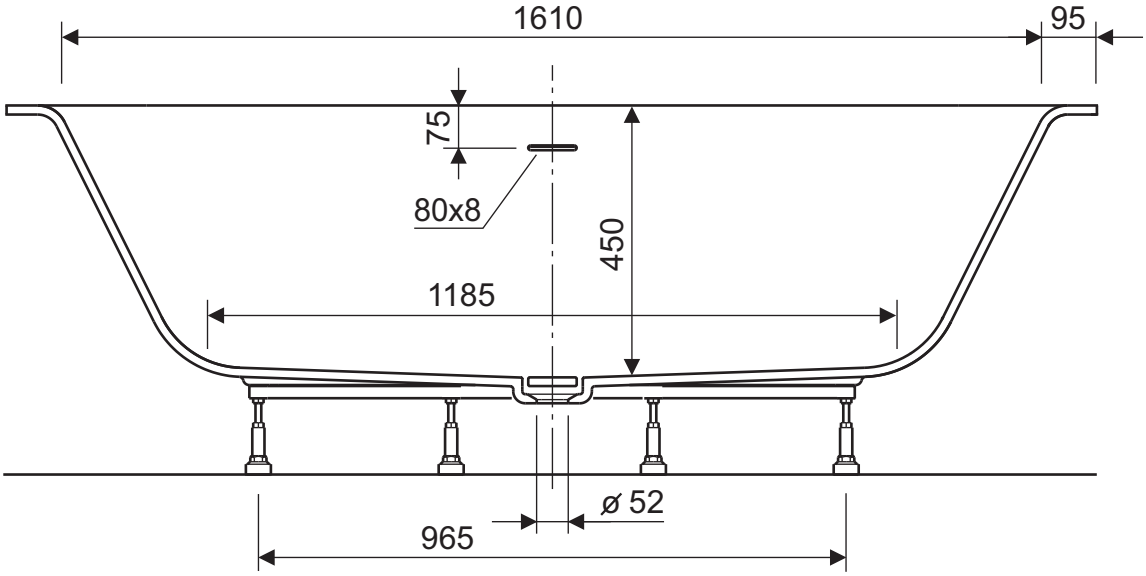
1610
95
75
80x8
450
1185
ø 52
965

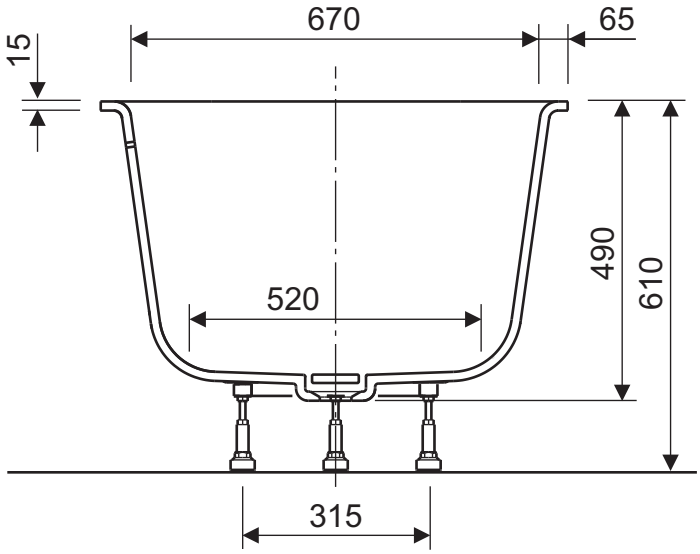
670
65
15
490
610
520
315